FICHA TÉCNICA DE PRODUCTO ADLER
ADLER PRODUCT SPECIFICATION SHEET

CATEGORÍA DE PRODUCTO	PRODUCT CATEGORY
ACCESORIOS (CINTA AISLANTE)	ACCESORIES (INSULATING TAPE)





REFERENCIA: ATC-F100 (21553)

NO. PARTE	COLOR	LONG. (m)	PART. NUM	COLOR	LENGHT (Yd)
440018-10	NEGRO	9	440018-10	BLACK	10
440018-20	NEGRO	18	440018-20	BLACK	20
440018-20AM	AMARILLO	18	440018-20AM	YELLOW	20
440018-20AZ	AZUL	18	440018-20AZ	BLUE	20
440018-20B	BLANCO	18	440018-20B	WHITE	20
440018-20NAR	NARANJA	18	440018-20NAR	ORANGE	20
440018-20R	ROJO	18	440018-20R	RED	20
440018-20V	VERDE	18	440018-20V	GREEN	20
440018-20C	CAFE	18	440018-20C	BROWN	20
440018-20VIO	VIOLETA	18	440018-20VIO	VIOLET	20

DATOS TÉCNICOS		TECHNICAL DATA	
MATERIAL DE FABRICACIÓN	PVC RETARDADO A LA LLAMA	MANUFACTURING MATERIAL	FLAME RETARDANT PVC
TEMPERATURA MAX. DE OPERACIÓN	80 °C.	MAX OPERATING TEMPERATURE	176 °F
MAX. TENSIÓN ELÉCTRICA	600 V	MAX. ELECTRIC TENSION	600 V
CERTIFICACIÓN UL	SI	UL CERTIFICATION	YES
CARGA A LA TENSIÓN (APROX)	8 Kg	TENSILE LOAD (APPR).	18 Lbs
ELONGACIÓN DE RUPTURA (APROX)	200%	ELONGATION AT BREAK (APPR).	200%
NORMA	ASTM D1000	STANDARD	ASTM D1000

DIMENSIONES GENERALES / GENERAL DIMENSIONS

CINTA AISLANTE / INSULATING TAPE

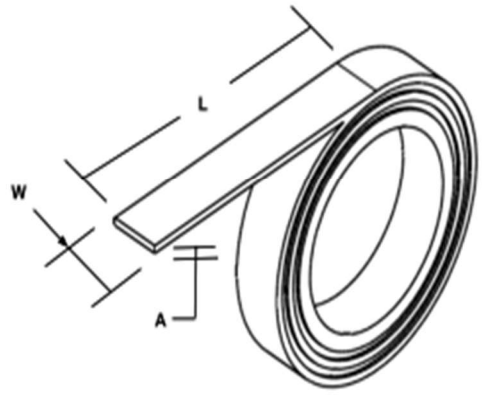

DIMENSIONES / DIMENSIONS

ESPESOR (A) - mm	THICKNESS (A) - In	ANCHO (W) - mm	WIDTH (W) - In	LONGITUD (L) - m	LENGHT (L) - Yd
0.18	0,007	18	0,7	18	20
				9	10

FICHA TÉCNICA

Descripción: **CINTA PVC**

Proveedor: **ADLER**

REQUERIMIENTOS

Tipo de Material	*PVC Retardado a la llama*

APLICACIONES

Aisla empalmes de hilos y cables eléctricos.



DESCRIPCIÓN

- *Retardada a la llama.*
- *Fuerte adhesión.*
- *Resistente al frío e intemperie.*
- *Temperatura Máxima 80° C.*
- *Voltaje Máximo: 600 V.*

REFERENCIA	*Ancho (A)*	*Largo (B)*	*Espesor*	*RESISTENCIA A LA CARGA*
440018 - 20	18 mm	18 metros	0.13 mm	18 LBS
440018 - 10	18 mm	8 metros	0.13 mm	18 LBS

PRECAUCIONES GENERALES PARA USO DE CINTA AISLANTE

CAUTIONS FOR USE INSULATING TAPE

0 EVITE USAR CON FLUIDOS NO ESPECIFICADOS
AVOID USE WITH NON SPECIFIC FLUIDS



Evite usar la cinta en espacios que la expongan a fluidos o materiales que puedan degradar la cinta o su capacidad adhesiva. (Evite gases corrosivos, vapor de agua, gases inflamables, combustibles).
Avoid use the tape on spaces that exposure to fluids or materials that can degrade the tape or decrease adhesive capacity (Avoid fluid such as steam, flammable gases, fuel).

1 EVITAR OPERACIÓN EN TEMPERATURA NO ESPECIFICADA
AVOID OPERATING ON NOT SPECIFIC TEMPERATURE



Utilice la cinta aislante dentro del rango de temperatura especificada, de lo contrario el producto puede perder su funcionalidad. Las propiedades mecánicas del material disminuyen en la medida en que aumenta la temperatura de operación de la cinta.
Use insulating tape inside the specified temperature range, otherwise product can lose functionality. Mechanical properties decreases insofar as increase insulating tape operating temperature.)

2 EVITE USAR A LA INTEMPERIE O BAJO LUZ DIRECTA
AVOID USE AT OUTDOOR OR DIRECT LIGHT

Evite usar la cinta aislante en zonas expuestas a la intemperie. La cinta puede disminuir su capacidad adhesiva.
Avoid use insulating tape on outdoor area. Tape can reduce adhesive capacity.



3 EVITE USAR SOBRE SUPERFICIES CONTAMINADAS (SUCIAS)
AVOID USE AT CONTAMINATED SURFACE (DUTY)



use siempre la cinta sobre superficies limpias, evite superficies con grasas o aceites que afecten la capacidad adhesiva de la cinta aislante.
Always use the tape on clean surfaces, avoid greasy/oiled surfaces that affect adhesive capacity of insulating tape.

USES
AVOID USE AT DUTY SURFACE

- Protección de empalmes eléctricos.
- Uso para aislamiento en ambientes secos.
- Aislamiento en empalmes de circuitos de baja tensión.

- Protection of electrical splices.
- Use for insulation in dry environments.
- Insulation in low-voltage circuit splices.

PROHIBICIONES
PROHIBITIONS

- No sustituye a conectores, terminales, soldaduras o regletas aprobadas para empalmes.
- No usar en conexiones que estén bajo esfuerzos mecánicos.
- No usar en ambientes expuestos al sol o intemperie.
- No utilizar como único aislamiento en instalaciones permanentes.
- No usar en presencia de aceites, gasolina o solventes.

- Does not replace approved connectors, terminals, solder joints, or terminal blocks.
- Do not use on connections subject to mechanical stress.
- Do not use in environments exposed to sunlight or weather.
- Do not use as sole insulation in permanent installations.
- Do not use in the presence of oils, gasoline, or solvents.